Ansicht von oben / top view

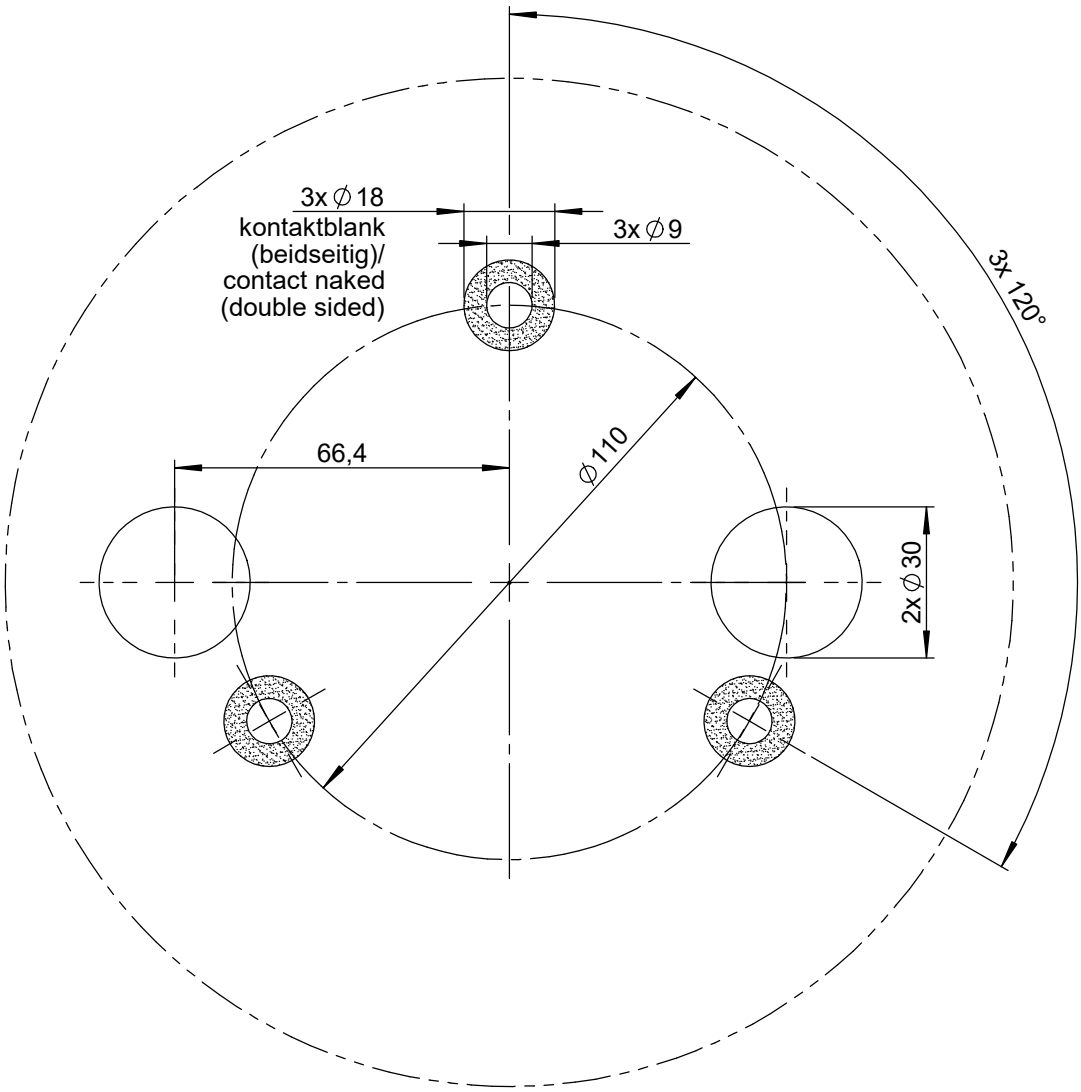

Wenn nicht anders definiert: Bemaßungen in mm Toleranzen:		Oberfläche:		Artikel-Nr.: - - -		Maßstab: 1 : 1,5 / Gewicht:
				Werkstoff: - - -		Antonics-ICP GmbH, Ameisenweg 5, 16727 Velten/Businesspark, Tel. +49 3304 254204, http://www.antonics.de
					Datum	Name
				gezeichnet	20.09.2016	P. Bojahr
				geprüft		
				genehmigt		
Index	Änderung	Datum	Name	Datei-Nr.:		Ersatz für:

Benennung: Bohrbild / Drilling pattern
Antennenbefestigung / Antenna mounting
OmPlecs-TOP 200 RA 150-0,7 BUS (100-43-97-05)

Zeichnungs-Nr.: BB-200.217

Format: DIN A4

BLATT: 1/1